Շարժական հենարաններ

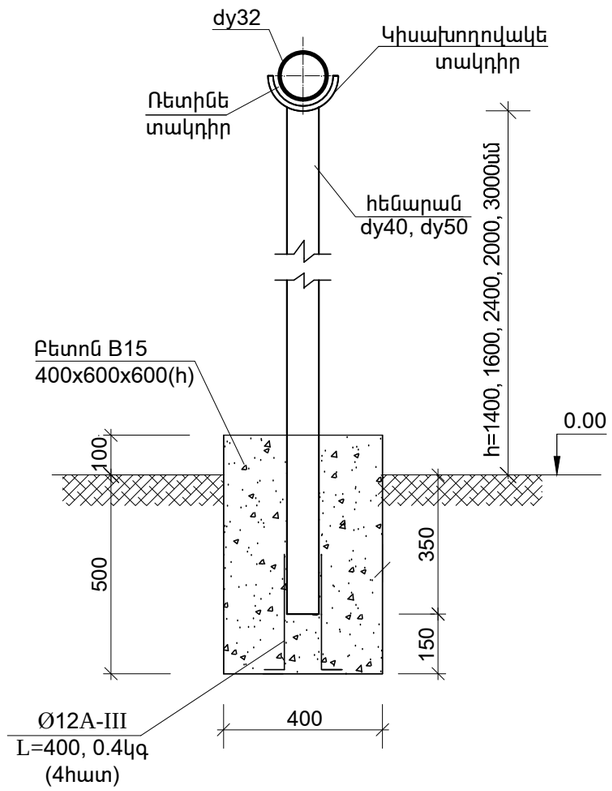

Գազահաշվիչի հենարան

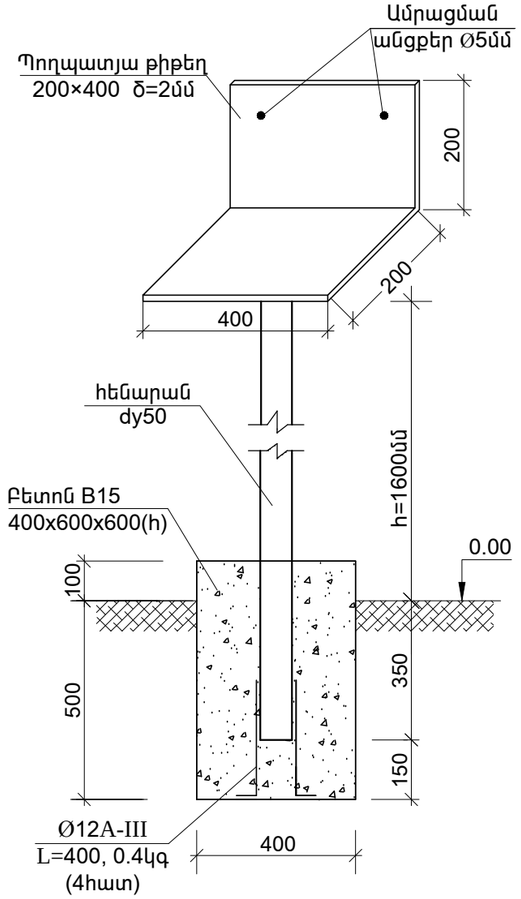

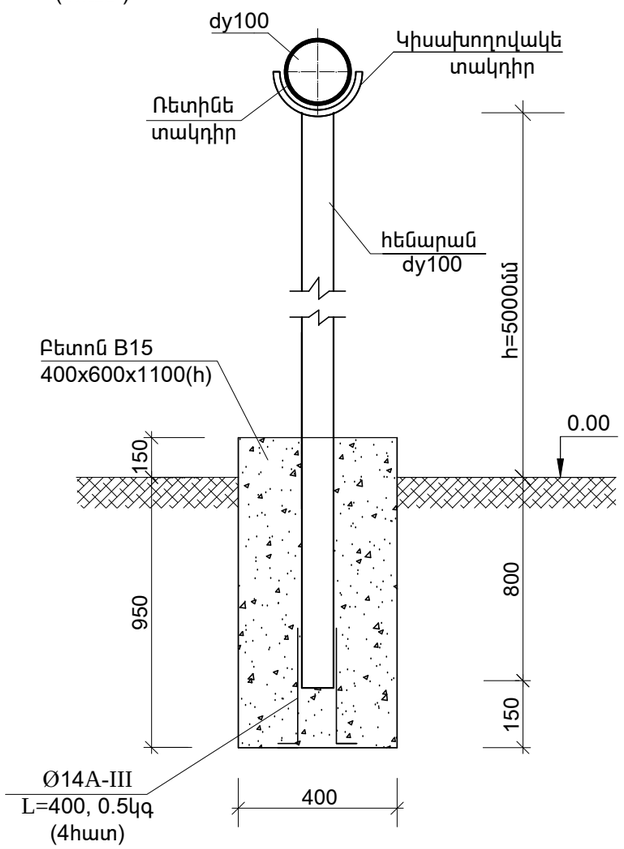

Աշխատանքային ծավալներ

ՀՀ ը/կ	Աշխատանքի անվանում	Տիպ,մակ-նիշ,ստան-դարտ	Չափմ. միավոր	Քանակը	Միավորի կշիռը
1	2	3	4	5	6
1	Գազահաշվիչ պահարանով	G-6, GS-80-06B AG-77.4	լր-զմ	1	
2	Պողպատյա թիթեղ 200x400մմ, δ=2մմ		$մ^2$ / կգ	0.2 / 2,51	
3	Փական dy32		հատ	2	
4	Պողպատե խողովակների տեղադրում dy32, ներառյալ ձևավոր մասերը		գծ.մ	179,0	
5	Պողպատե խողովակների տեղադրում dy100, ներառյալ ձևավոր մասերը		գծ.մ	17,0	
6	Ներմիացում d=114մմ գործող g/δ գազատարին		միացում	1	
7	Հենարաններ ոչ ստանդարդ խողովակներից dy40		գծ.մ	39,0	
8	Հենարաններ ոչ ստանդարդ խողովակներից dy50		գծ.մ	32,0	
9	Հենարաններ ոչ ստանդարդ խողովակներից dy100		գծ.մ	24,0	
10	Խցափակիչ dy100		հատ	4	
11	Կիսախողովակների տեղադրում հենարաններ վրա		կգ	10,1	
12	Մետաղական կոնստրուկցիա խողովակների ամրացման համար		կգ	1,0	
13	Ռետինե տակդիրներ		$մ^2$	1,6	
14	Ամրան Ø12AIII, L=400		կգ	56,0	1,6
15	Ամրան ∅14 AIII, L=400		կգ	8,0	2,0
16	Փոսերի քանդում ձեռքով բնահողում		$մ^3$	10,2	
17	Բետոնե հիմքերի ստեղծում հենարանների տակ B12.5 (150)		$մ^3$	5,9	
18	Գրունտի ետլիցք ձեռքով		$մ^3$	4,3	
19	Ավելորդ գրունտի հեռացում մինչև 5,0 կմ		$մ^3$ / տ	5,9 / 10,7	
20	Խողովակների արտափչում օդով		գծ.մ	196,0	
21	Խողովակների պնևմատիկ փորձարկում		գծ.մ	196,0	
22	Խողովակների և հենարանների յուղաներկում 2 անգամ		$մ^2$	46,7	

Ծրագրի առաջադրանք՝ TGQ-01				Գեղարքունիքի մարզի Ծակքար գյուղի մանկապարտեզի վերակառուցում		
				Գազամատակարարման արտաքին ցանց	ՓՈՒԼ	ԹԵՐԹ	ԹԵՐԹԵՐ
					ԱՆ	Գ-4	4
Նախագծ.	Հ. Ղուկասյան			Աշխատանքային ծավալներ, հենարաններ	ԻՆՋԻՆԵՐԻՆԳ ԷՎՐՈՍ ՍՊԸ ENGINEERING EVROS LLC		
Պաշտոն	Ազգանուն	Ստորագր.					